Ielas apmale M 1:10

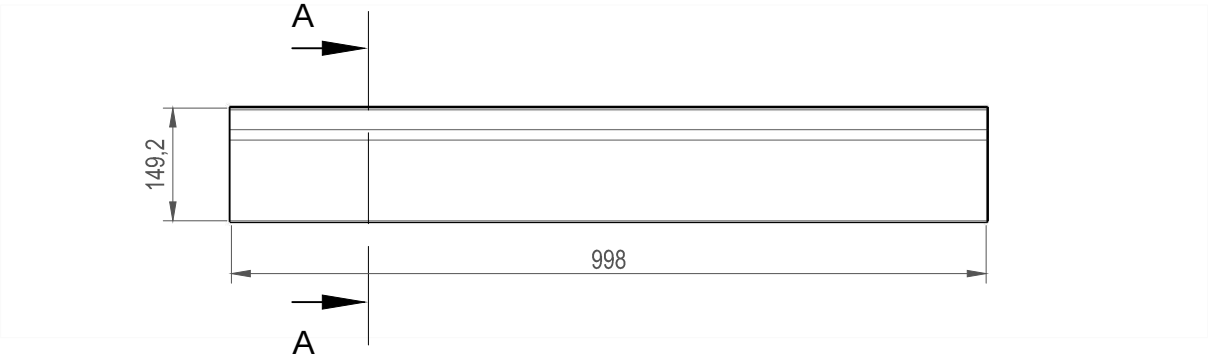

A-A

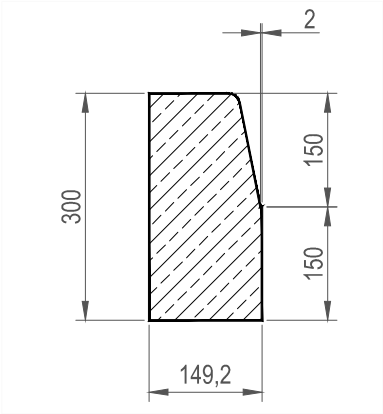

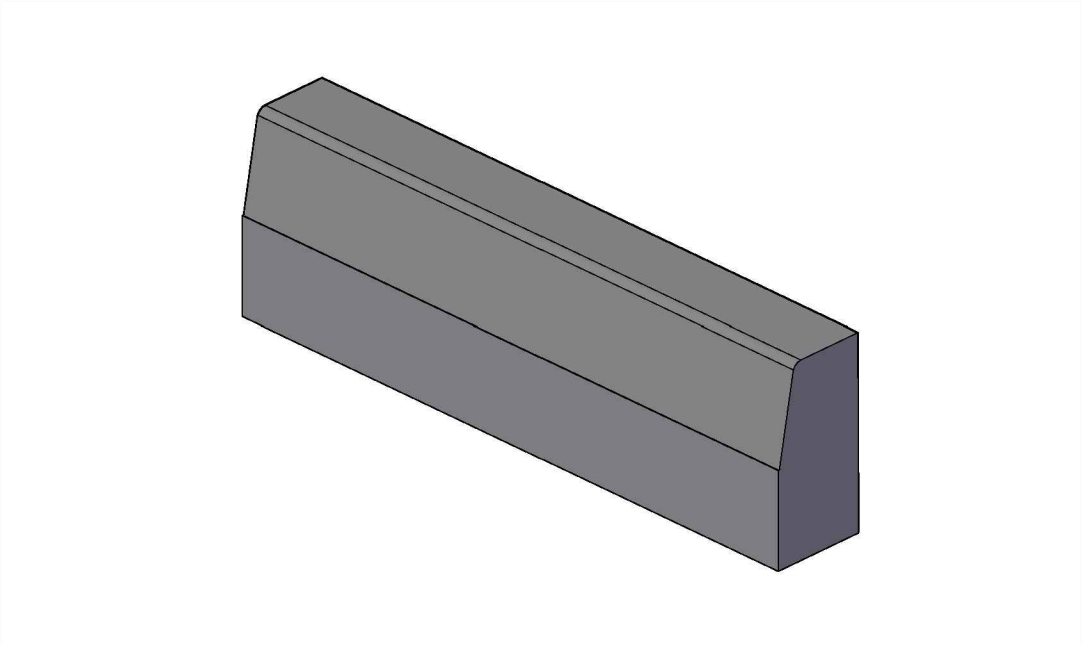

BRIKERS
CITS BRUGIS